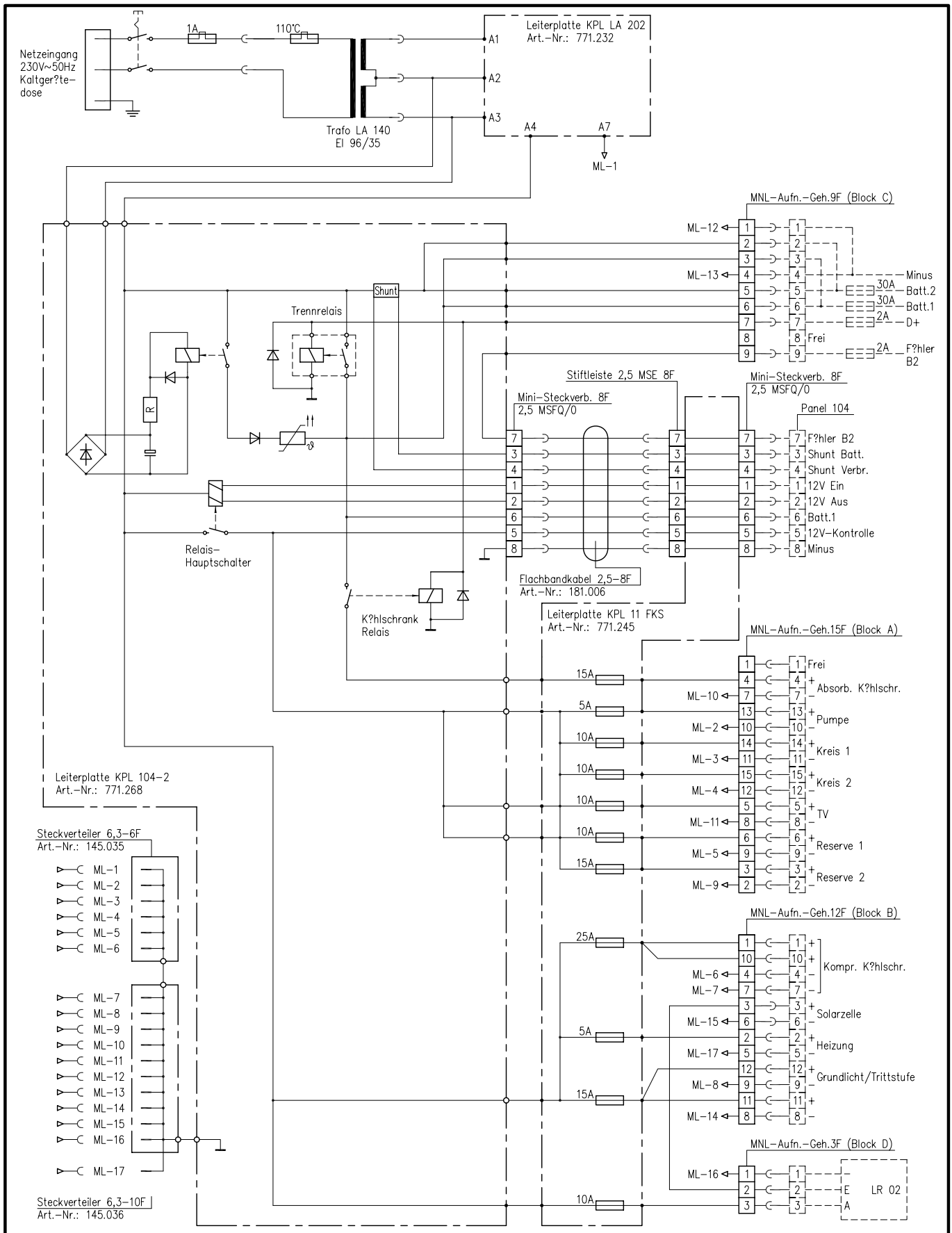

Žnderungen nur ?ber A-CAD!

Zust.	Aenderung	Datum	Name

	Datum	Name
Gez.	13.02.95	Schliecker
Gepr.	13.02.95	Schaudt
Norm		

Schaudt GmbH
Am Stadtgraben 25
88677 Markdorf/Bodensee
Postfach 1150
Telefon (07544) 3049

Elektroblock EBL 104-2

Art-Nr	911.184	Blatt 1
Ablage	E:\Z1\911184A1	von 1

© COPYRIGHT